MR3 BB

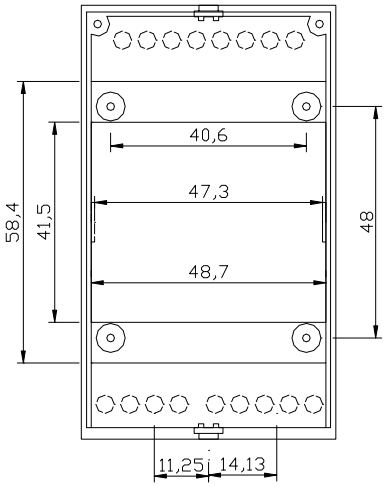

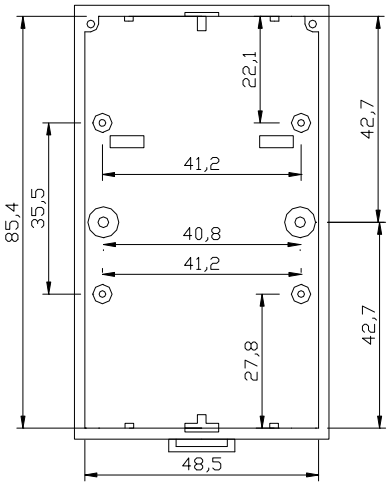

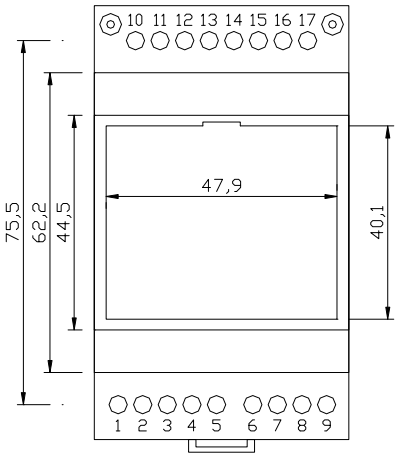

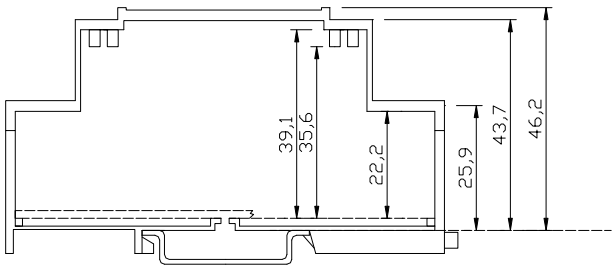

BARRA DIN